

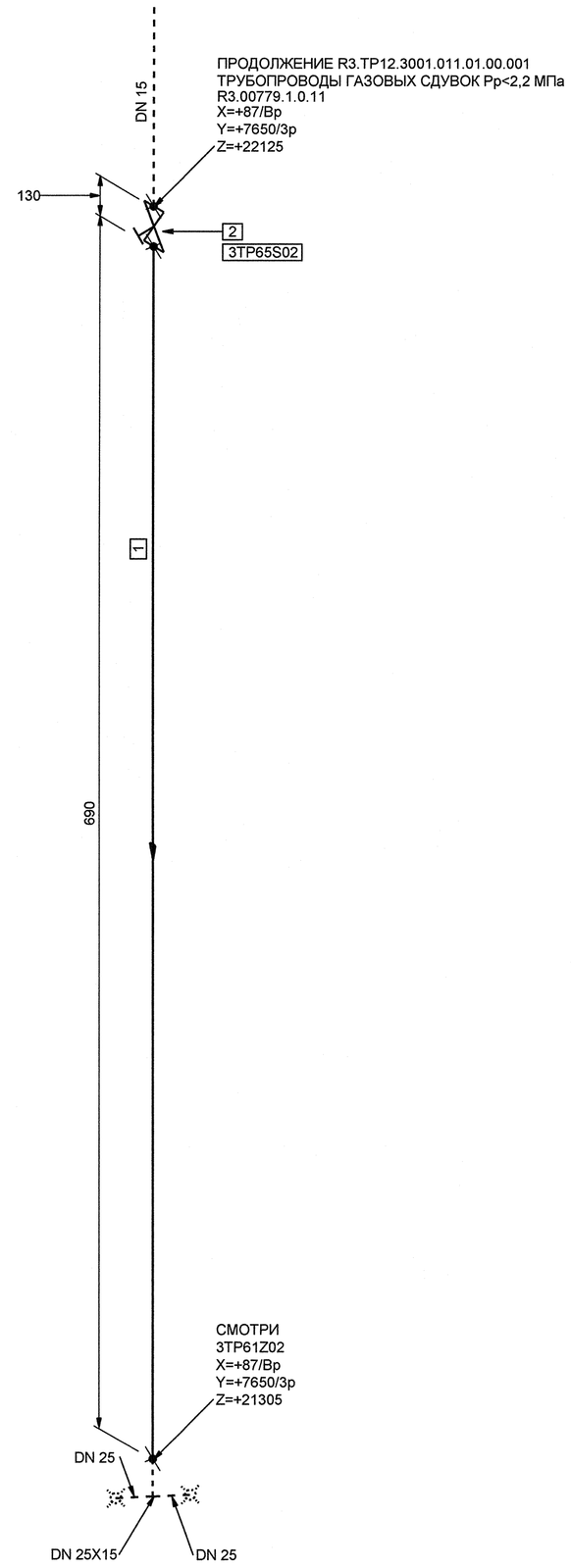

МОНТАЖНЫЕ ЭЛЕМЕНТЫ

ПОЗ	НАИМЕНОВАНИЕ	КОЛ	МАТЕРИАЛ	МАССА ЕД-ЦЫ, КГ
1	ОСТ 24.125.01-89 ТРУБА 18х2,5	0.690 М	08Х18Н10Т ТУ 14-3Р-197-2001	0.96
2	НГ 26524-015МАЭ-43 2BIIa ТУ 26-07-1407-2008 КЛАПАН ЗАПОРНЫЙ СИЛЬФОННЫЙ С РУКОЯТКОЙ С ПАТРУБКАМИ ПОД ПРИВАРКУ DN 15 Pp 11,0 МПа Tp 300°C НЕРЖАВЕЮЩАЯ СТАЛЬ	1	СБОРНЫЙ	9.20

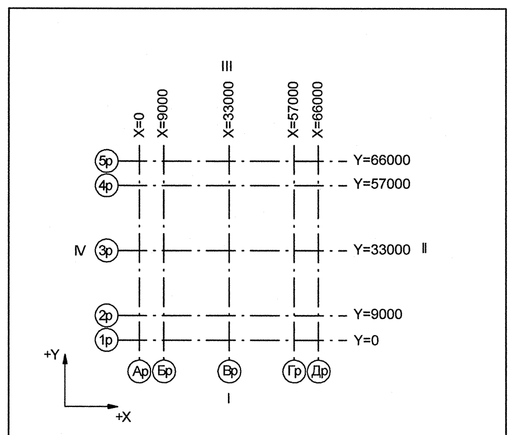

Номер трубопровода - VIII
Подведомственность - ПНАЭГ 7-008-89
Классификационное обозначение по НП-001-97 - 3Н
Группа по ПНАЭГ 7-008-89 - С
Класс безопасности по НП-001-97 - 3
Категория сейсмостойкости по НП-031-01 - II
Рабочие параметры: Pp= 5.88 МПа, tp=150°C
Параметры пневмоиспытания: Pr=7.46 МПа, t не менее 5°C
Среда- Азот
Раствор борной кислоты 16-20г/дм3
Газоводяная смесь

3TG11Z01_01		3	DN 100	Z+ 2700 X+ 175 Y- 2775		3TG11W01/N1				S8 3TG11Y01/PT-997				3TG11J01/ТГ-235
Код блока	Трубопроводы проектируемые	Позиция детали	Условный проход	Координаты элементов в здании		Код оборудования/ Номер патрубка		Шов заводской	Шов монтажный	Резьбовое соединение	Позиция опоры Код опоры / код проходки		Направление среды	Переход	Штуцер	Код герметичной проходки/ код проходки

Изм.	Кол.уч.	Лист	№ док.	Подпись	Дата
Инж.2к.		Сухарева			11.05
Пров.вед.инж.		Веренцова			13.05
Пров.нач.гр.		Жук			10.05
Н.контр.		Краснояров			10.05

АРХИВНЫЙ ЭКЗЕМПЛЯР

Инв.№ подл. R3.00780.1.0.11
Лист 89

R3.TP25.3072.011.01.00.053

Ростовская АЭС Блок 3

Реакторное отделение
Герметичная часть
Трубопроводы газовых сдувок Pp>2,2 МПа

Стадия	Лист	Листов
Р	1	1

Изометрический чертеж
3TP65Z03

ОАО "НИАЭП" 2012

Формат А1

Инв. N подл. R3.00780.1.0.11 | Подп. и дата | Взам. инв. N | ДОПОЛНИТЕЛЬНЫЕ ПОДПИСИ | ДОПОЛНИТЕЛЬНЫЕ ПОДПИСИ